KONICA MINOLTA

超音波検査用チェアー
Eubrex（ユーブレックス）のご紹介

乳房超音波検査をされる病院・クリニック・健診／検診センターのみなさまへ

女性がリラックスして乳がん検査を受けられるように、検査者を体位変換の負担から解放したい、そんな思いから開発したチェアーをご紹介します。

「Eubrex」が解決してくれること

丸みのある優しいフォルム、色合いに心までも包み込むようなゆったりとした座り心地。
受診者さんにリラックスして検査を受けて頂けます。
すっきりとした空間と清潔感を演出し、受診者さんをお迎えします。
靴をはいたまま検査を受けて頂けます。
動き出しがなめらかでゆっくりと静かにリクライニングします。
体が不自由な方を寝かせたり、起こしたりする重労働から解放されます。

Eubrex

検査する方、看護師さんを体位変換の負担から解放します

乳房超音波検査は、ベッドと被験者の背中の間に枕を入れ、被験者の体位を調整しながら行われます。この繰り返し作業が負担になっています。

本チェアーを導入することで、検査する方は負担から解放され、検査に集中できるようになります。

ディスポシーツがチェアーを清潔に保ちます

超音波検査では、検査用のジェルがシーツを汚してしまうことがあります。

本チェアーでは、ロール式のディスポシーツを本体背面にセットすることで簡単にかつスピーディーにシーツを交換できます。

仕様

定格電圧： 交流 単相100V
定格電源周波数： 50Hz／60Hz
電源入力： 170VA
寸法：幅 701 × 高さ 1718 × 奥行 1931mm
本体重量：130 Kg

販売名： ユーブレックス（Eubrex）
類別：機械器具1　手術台及び治療台
JMDNコード： 13958009
一般医療機器　汎用診断・処置テーブル（クラスⅠ）
届出番号：08B2X10001000020

図面

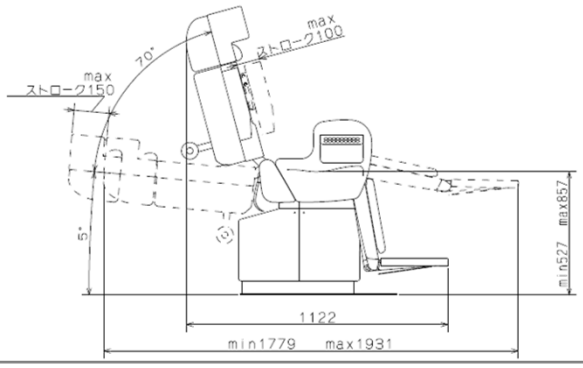

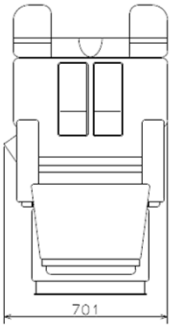

Eubrexの操作や動きを
動画でご覧頂けます(約3分)

製造販売元
日本アイ・エス・ケイ株式会社
〒300−4297 茨城県つくば市寺具1395−1
Tel：029−869−2001

販売元
コニカミノルタジャパン株式会社
〒105−0023 東京都港区芝浦1-1-1
浜松町ビルディング
Tel：03−6324−1080

あなたと、
あなたの
大切な人の
ために。